BILVÅG FBV lantbruk

- Element fordonsvåg som gjut-själv modell
- OIML Godkänd eller intern vägning av korn, foder, pellets, gödsel, grus, avfall mm.
- Sektionsdelad i 6/12/18/24 meter.

Fordonsvågen för max axeltryck 12 ton

Bilvåg, model FBV lantbruk är en fullelektronisk bilvåg som kan placeras friliggande eller nedbyggas i grop med öppna långsidor. Vågen är special konstruerad för lantbruks eller andra företag som har behov av fordonsvägning ibland.
Används särskild för kontroll av in- och utgående varor.

Kördäck i gjuten betong för optimal styrka för den stora traktorn med släp. För varje 6 meters sektion av vågen användes ca 4 - 5 m³ betong (betong i körkäck, styrka fck = 35 MPa miljöklass aggresiv).

Total produktionskontrol

Om ni investerar i en bilvåg kan ni säkra er en fullkontroll över produktionen enligt era kvalitets normer. Bilvågen hjälper er med optimal inköp eller leverans av produkter, ni kan få kontroll över förbrukning och ni kan göra optimal planläggning av. produktionen. Ni uppnår effektiv utbyteregistrering:

- genomför skördar snabbare
- registrerar utbyttet på varje mark
- du kan registrera ditt lager
- planläggning av gödsling och kalkning
- vägning av avelsdjur och foderförbruk
- faktiskt antal för gödslingräkenskap
- framtidsförsäkring av din produktion
- registrering från jord till bord

Fordonsvåg, liggande på en naturlig sluttning vid infart till kornlager

Godkänt vägning

Vågen är enbart uppbygt av komponenter som är godkända för inköp och försäljning. Det vill säga bland annat vågceller och vikt indikator.

Det medför att trots att du i starten besluter ni för en våg för intern kontrolvägning, kan du senare få prov och godkänd vågen för användning vid inköp och försäljning.

Fordons vågen finns i längder:

- 6 meter 0-30 ton
- 12 meter 0-40 ton
- 18 meter 0-60 ton
- 24 meter 0-80 ton

Max axel tryck är 12ton
Vågcellen är Mettler Model 0782
Viktindikator efter önskemål.

Tillbehör:
Kvittoskrivare
Stordisplay
Förarterminal
PC-program

www.industrivagar.se

BILVÅG FBV lantbruk

18 meters lång fordonsvåg som består av tre sektioner. Här färdig för gjutning. Betong åtgång är beräknat till ca. 4,5m3 per 6m sektion.

Konstruktion

Vågen består av en kraftig stålram med svetsade armering. De enkla sektionerna levereras i 6 x 2,9 m längd och är klara för gjutning av betong. Alla sektioner är likadana, vilket ger stora produktionsmessiga fördelar och däremot snabbare leveranstid. Det gör samtidigt montaget lättare och snabbare. Sektionernas ändar är samtidigt mittstycken mellan sektioner.

Storleken och lättheten av de enkla stålrammar gör dem perfekta för transport. Det betyder att det går att transportera en 24 meters fordonsvåg med en bil (fyra sektioner).

För dig som kund betyder det lägre fraktkostnader.

Tillbehör

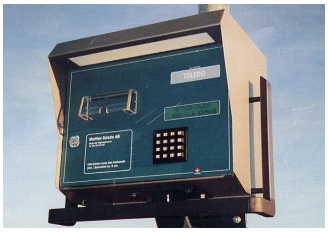

Exempel på stordisplay och förare terminal

Vikt terminal

Kvitto skrivare

Exempel på vikt terminal och kvittoskrivare

Våg last cellen

Vågcellen är vågens hjärta och här gör vi inte någon kompromiss med kvaliteten. Vågcellerna i FBV bilvågen är konstruerade och testade av världens största vågfabrik och står för något av det mest utmärkt innaför industri- vågceller.

Vågcellen är hermetisk stängd med en beskyddelsegrad på IP68. Varje cell har kapacitet på 25 ton.

3D-teknologi

Vår FBV bilvåg är ritat och konstruerad efter nyaste 3D-teknologi. Det har givit oss möjlighet för att anpassa alla detaljer på så sätt att ni uppnår perfekt vägning och för att lätta arbetet i förbindelse med gjutning och montage.

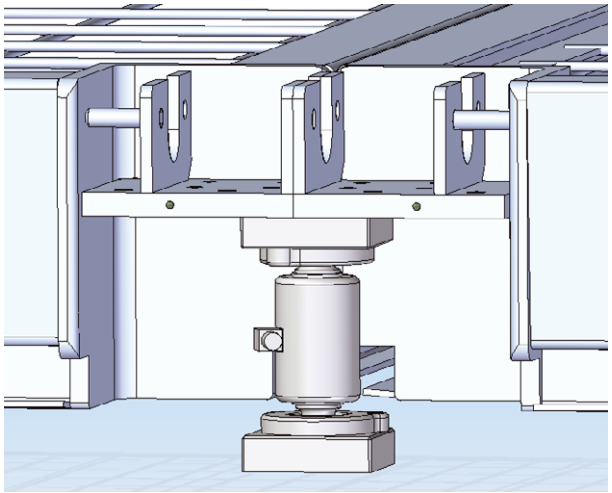

3D-ritning av vågcellens placering mellan två sektioner